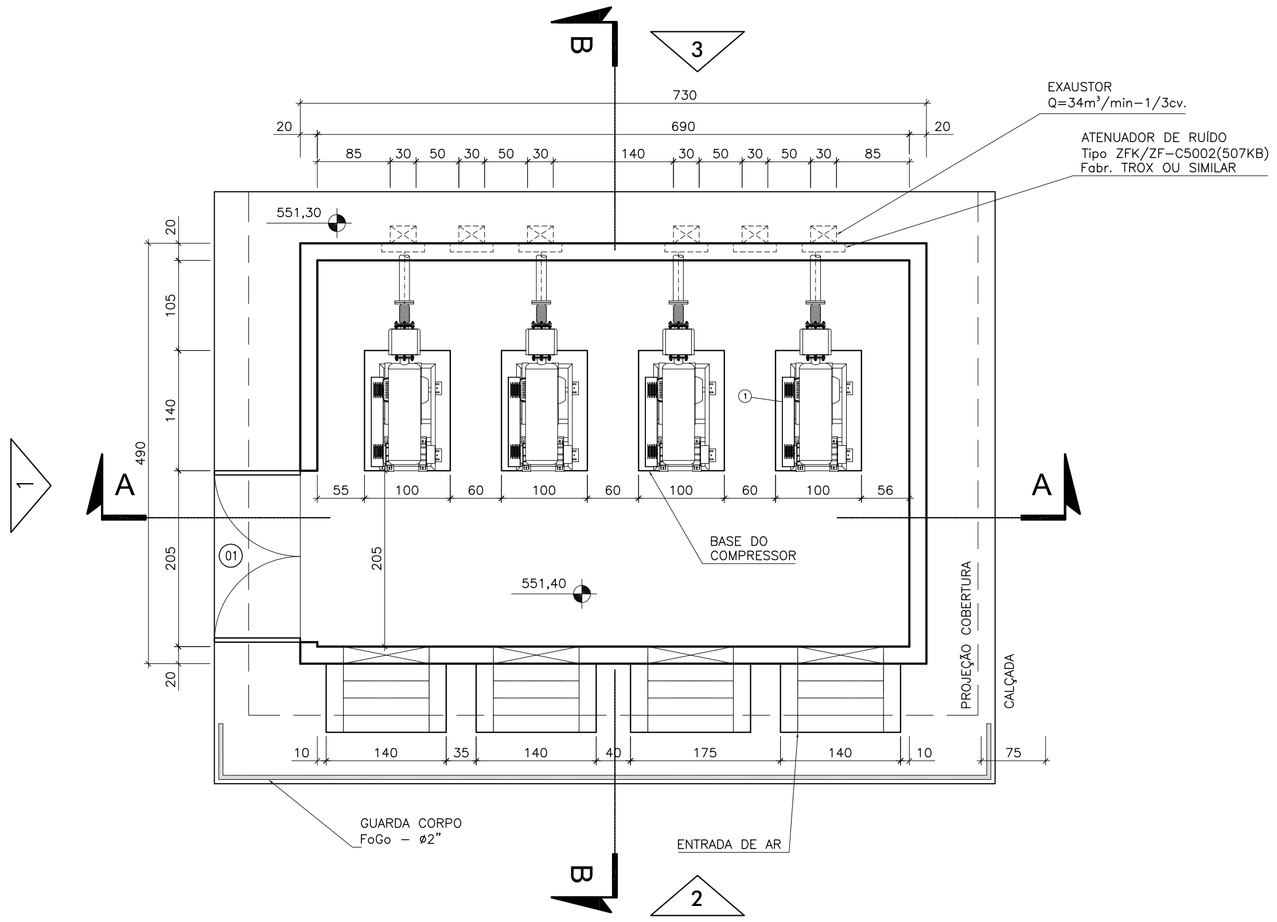

PLANTA

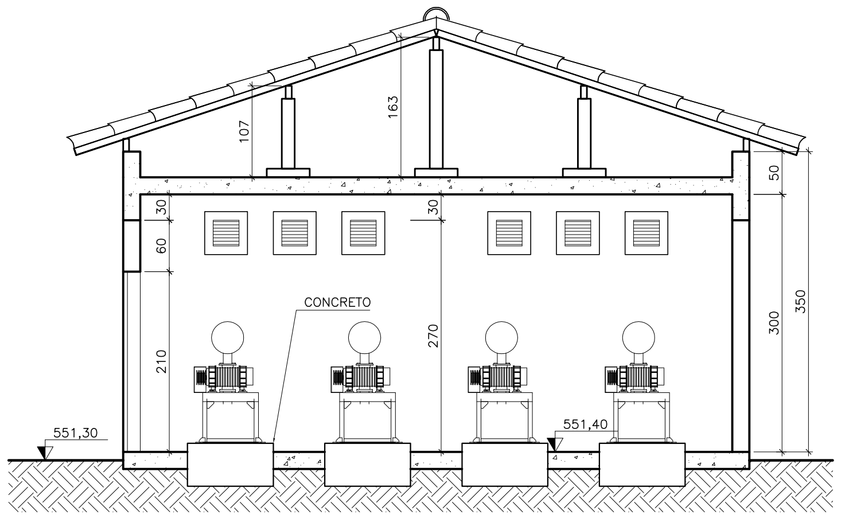

CORTE AA

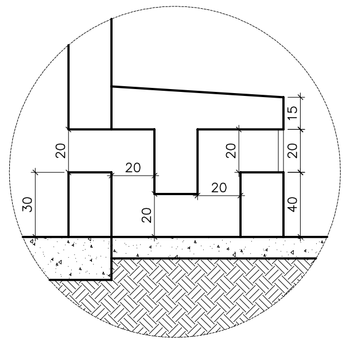

DETALHE ENTRADA DE AR
S/ ESCALA

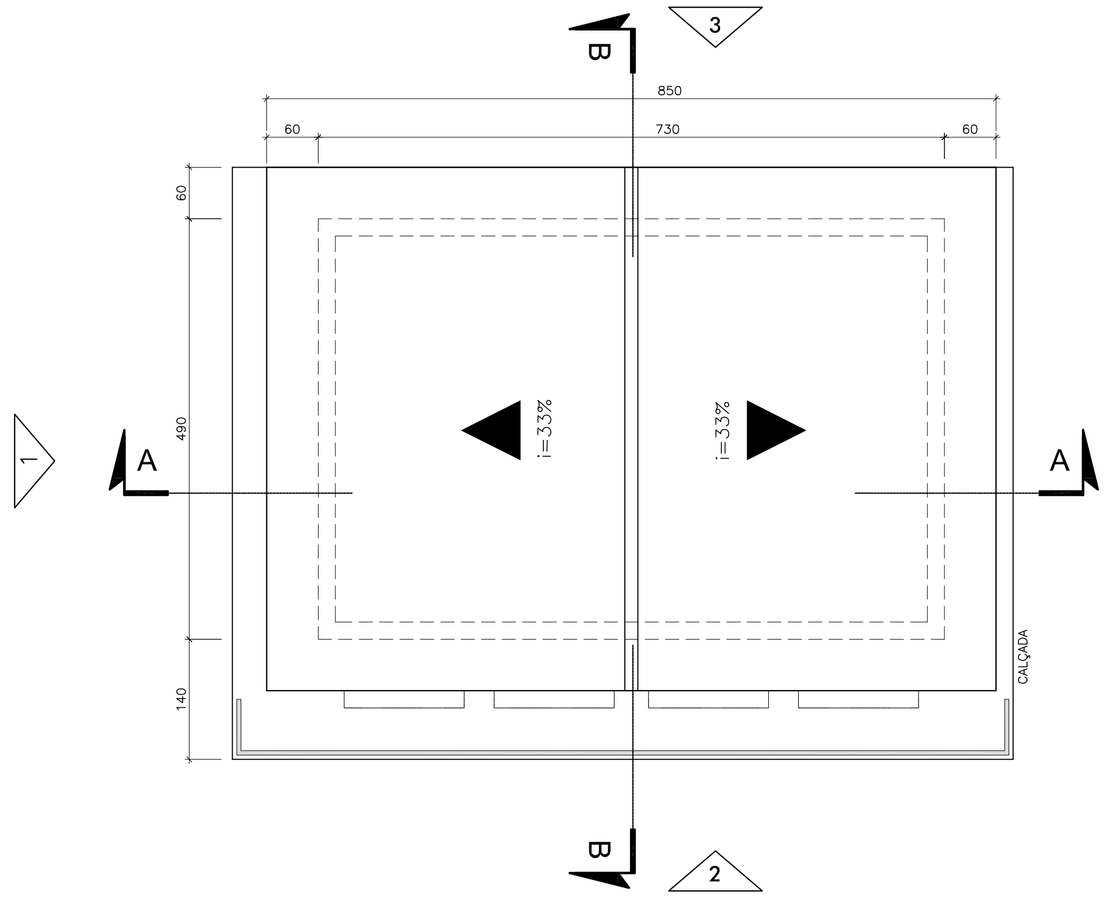

COBERTURA

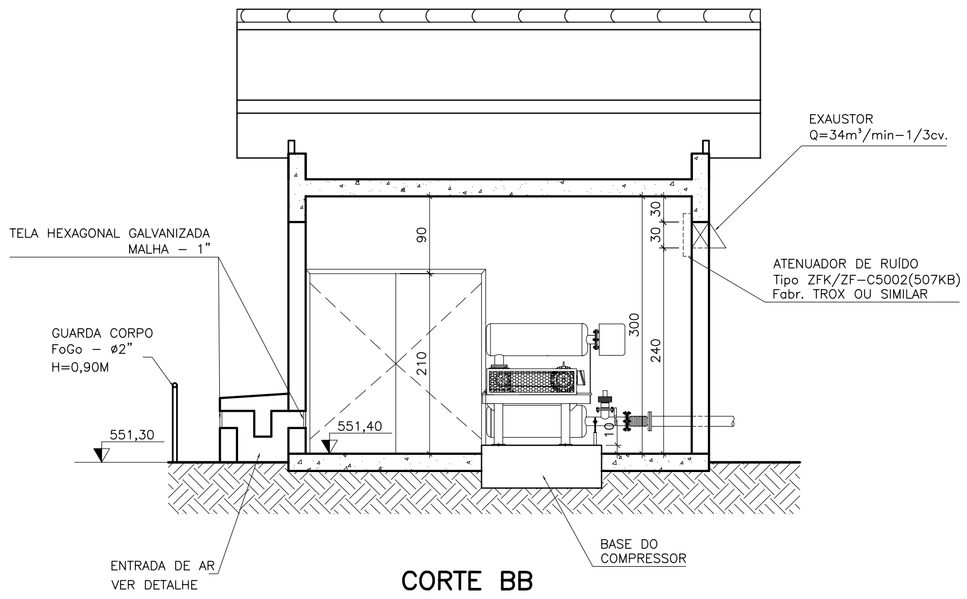

CORTE BB

NOTAS:

1-ÁREA CONSTRUÍDA - PAVIMENTO TÉRREO - 43,55m²

2-COTAS EM CENTÍMETRO E EM ACABADO.

ESPECIFICAÇÃO DE MATERIAL DE ACABAMENTO

PISOS
- PISO DE BORRACHA PASTILHADA - 50x50cm NA COR PRETA, FABR. PLURIGOMA OU SIMILAR.

SOLEIRA
- EM GRANITO CINZA

TETO
- REVESTIDO COM ISOLANTE ACÚSTICO "SONIQUE NO FIRE", FABR. NIVELSOM OU SIMILAR NA COR CINZA.

PAREDES INTERNAS
- REVESTIDAS COM ISOLANTE ACÚSTICO "SONIQUE NO FIRE", FABR. NIVELSOM OU SIMILAR NA COR CINZA.

PAREDES EXTERNAS
- PINTADAS COM TINTA ACRÍLICA NA COR BRANCA SEMI BRILHO.

COBERTURA
- TELHA DE BARRO TIPO CAPA CANAL.

QUADRO DE ESQUADRIAS

	PEÇA	MATERIAL	DIMENSÕES	QUANT.
PORTAS	P1	AÇO GALVAMIZADO (*)	(2x) 100x210	01

(*) - A PORTA ACÚSTICA METÁLICA DEVERÁ SER PREENCHIDA COM PRODUTO ISOLANTE ACÚSTICO ANTI-CHAMA DE ALTA DENSIDADE. DEVERÃO SER CONFECCIONADAS EM AÇO GALVANIZADO, TRATADO COM FUNDO ANTI-FERRUGINOSO E PINTURA COM TINTA EPÓXI BI-COMPONENTE DE ALTA RESISTÊNCIA CONTRA RISCOS.
- DEVERÃO SER GUARNECIDAS COM SISTEMA ACÚSTICO SOB AS PORTAS COM BARRA RETRÁTIL TELESCÓPICA COM VEDANTE DE BORRACHA.
- O CAIXILHO METÁLICO DEVERÁ TER COM VEDAÇÕES COM BORRACHAS TUBULARES COMPRESSÍVEIS EM TODO O PERÍMETRO, DOBRADIÇAS REFORÇADAS, FERRAGENS DE PRESSÃO, MANOPLAS PLÁSTICAS OU TRINCOS TIPO FRIGORÍFICOS.
- DEVERÃO APRESENTAR ATENUAÇÃO DE 20 DB(A) A 50 DB(A).
- FABRICANTE NIVELSOM OU SIMILAR.

ESTE DESENHO É PROPRIEDADE DA COMPANHIA ESPÍRITO SANTENSE DE SANEAMENTO - CESAN E NÃO PODE SER COPIADO SEM SUA AUTORIZAÇÃO.

NÚMEROS	TÍTULOS
PRINCIPAIS DESENHOS DE REFERÊNCIA	

Nº	LOCAL	DISCRIMINAÇÃO	DES.	DIV.	GER.	DATA
REVISÃO						

CANCELA E SUBSTITUI O DESENHO NÚMERO:

CANCELADO E SUBSTITUÍDO PELO DESENHO NÚMERO:

CENTRO DE DOCUMENTAÇÃO
RECEBIDO: / /
Nº DOC.: ASS.:
APROVAÇÃO CESAN:
ASS.: MATR.:
UNID.: DATA: / /
ESTA APROVAÇÃO NÃO ISENTA A CONTRATADA DE SUAS RESPONSABILIDADES LEGAIS.

EMITENTE: Etep Consultoria, Gerenciamento e Serviços

PROJETADO:	COORDENADOR:
ARTUR AUGUSTO OLIVEIRA NEVES	ENG° LINEU RODRIGUES ALONSO
CREA: 200342327-> REGIÃO:	CREA: 44268/D REGIÃO: SP
DESENHO: Tatiana Pimenta	Nº DES. PROJETISTA: 0876.DS.03.A.004/01
DATA: 28/09/2010	

RESPONSÁVEL TÉCNICO: ENG° LINEU RODRIGUES ALONSO
CREA: 44268/D REGIÃO: SP ART Nº: 20100071247 DATA: 02/08/2010

EMISSÃO CESAN	DATAS
PROJETADO:	
CREA:	
DESENHADO: ETEP	
VERIFICADO: ENG° NESTOR GORZA JUNIOR	
DIVISÃO: ENG° NESTOR GORZA JUNIOR	
GERÊNCIA: ENG° SANDRA SILY	

CESAN

MUNICÍPIO: MARECHAL FLORIANO DISTRITO: SEDE BAIRRO:

NOME DO EMPREENDIMENTO: SISTEMA DE ESGOTAMENTO SANITÁRIO

TÍTULO: ESTAÇÃO DE TRATAMENTO DE ESGOTO - SOPRADORES
ARQUITETURA
PLANTA, COBERTURA, CORTES AA E BB, DETALHE

ESCALA:	FOLHA:	Nº CESAN	REV:
1/50	01 / 02	A-063-000-92-2-XX-0024	01